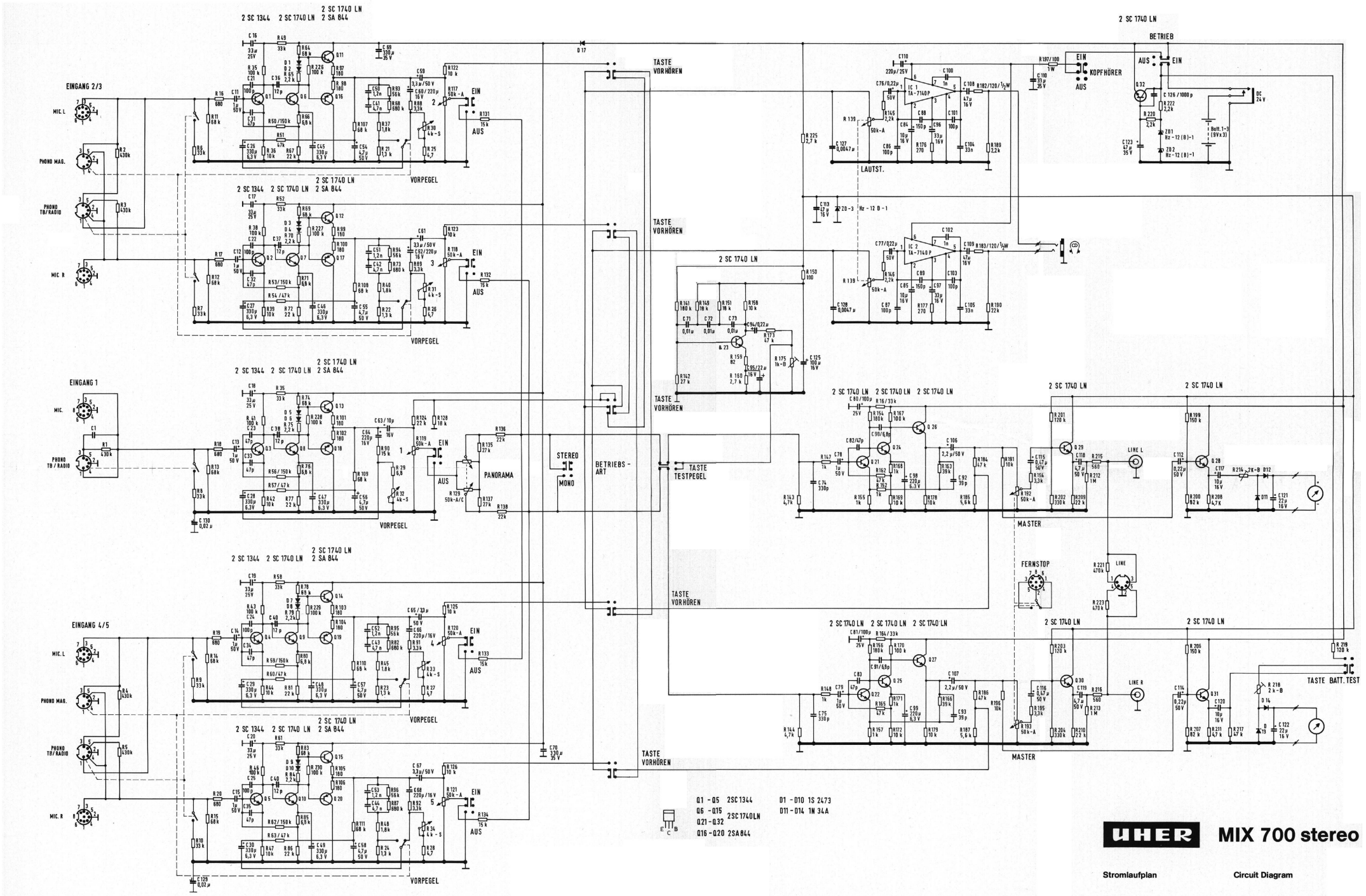

UHER **MIX 700 stereo**

Stromlaufplan **Circuit Diagram**

Gültig ab Gerät Nr.: 512601001
Änderungen vorbehalten!

Valid from ser.no.: 512601001
Alterations reserved!

Wir behalten uns die Lieferung von Äquivalenttypen und von abweichenden Sockelschaltungen der Transistoren vor.

We reserve the right to supply equivalent types and basing variants for transistors.

UHER WERKE MÜNCHEN 363-48545/I/DE/002/1179-R