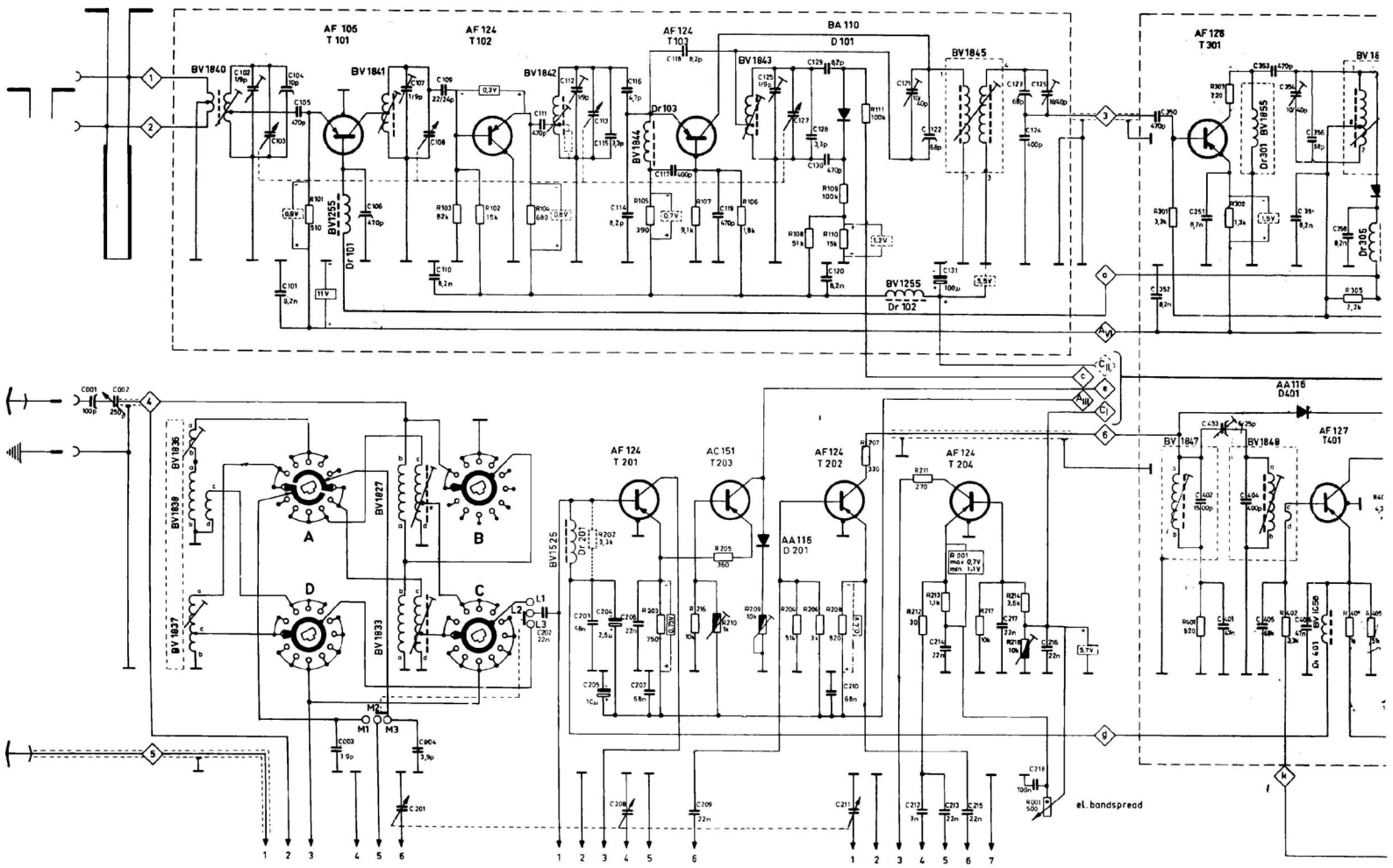
AF 105
T 101
AF 124
T 102
AF 124
T 103
BA 110
D 101
AF 126
T 301
AF 124
T 201
AC 151
T 203
AF 124
T 202
AF 124
T 204
AA 116
D 201
AA 116
D 401
AF 127
T 401
el. bandspread

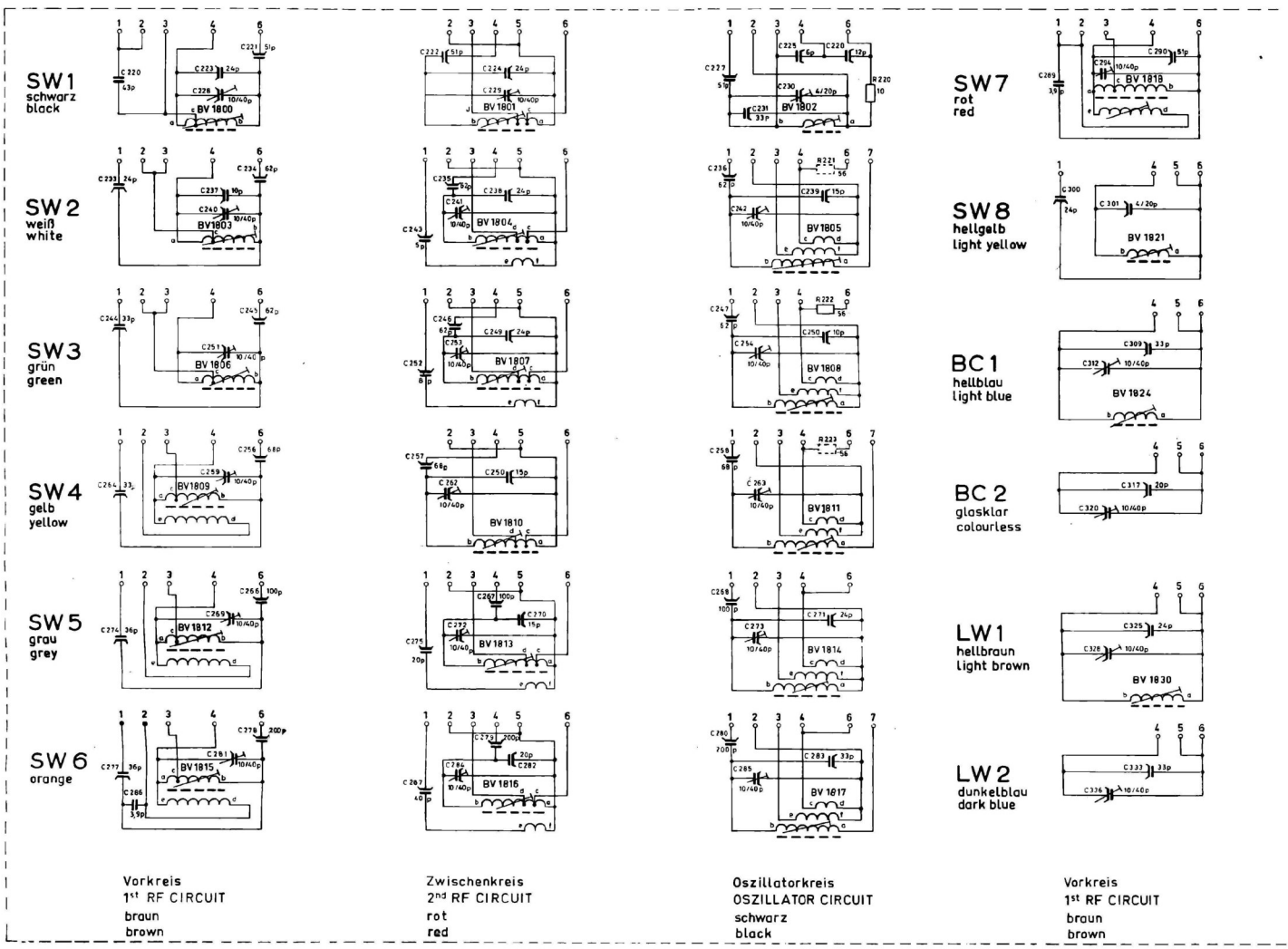
SW1
schwarz
black
SW2
weiß
white
SW3
grün
green
SW4
gelb
yellow
SW5
grau
grey
SW6
orange
SW7
rot
red
SW8
hellgelb
light yellow
BC1
hellblau
light blue
BC2
glasklar
colourless
LW1
hellbraun
light brown
LW2
dunkelblau
dark blue
Vorkreis
1st RF CIRCUIT
braun
brown
Zwischenkreis
2nd RF CIRCUIT
rot
red
Oszillatorkreis
OSZILLATOR CIRCUIT
schwarz
black
Vorkreis
1st RF CIRCUIT
braun
brown

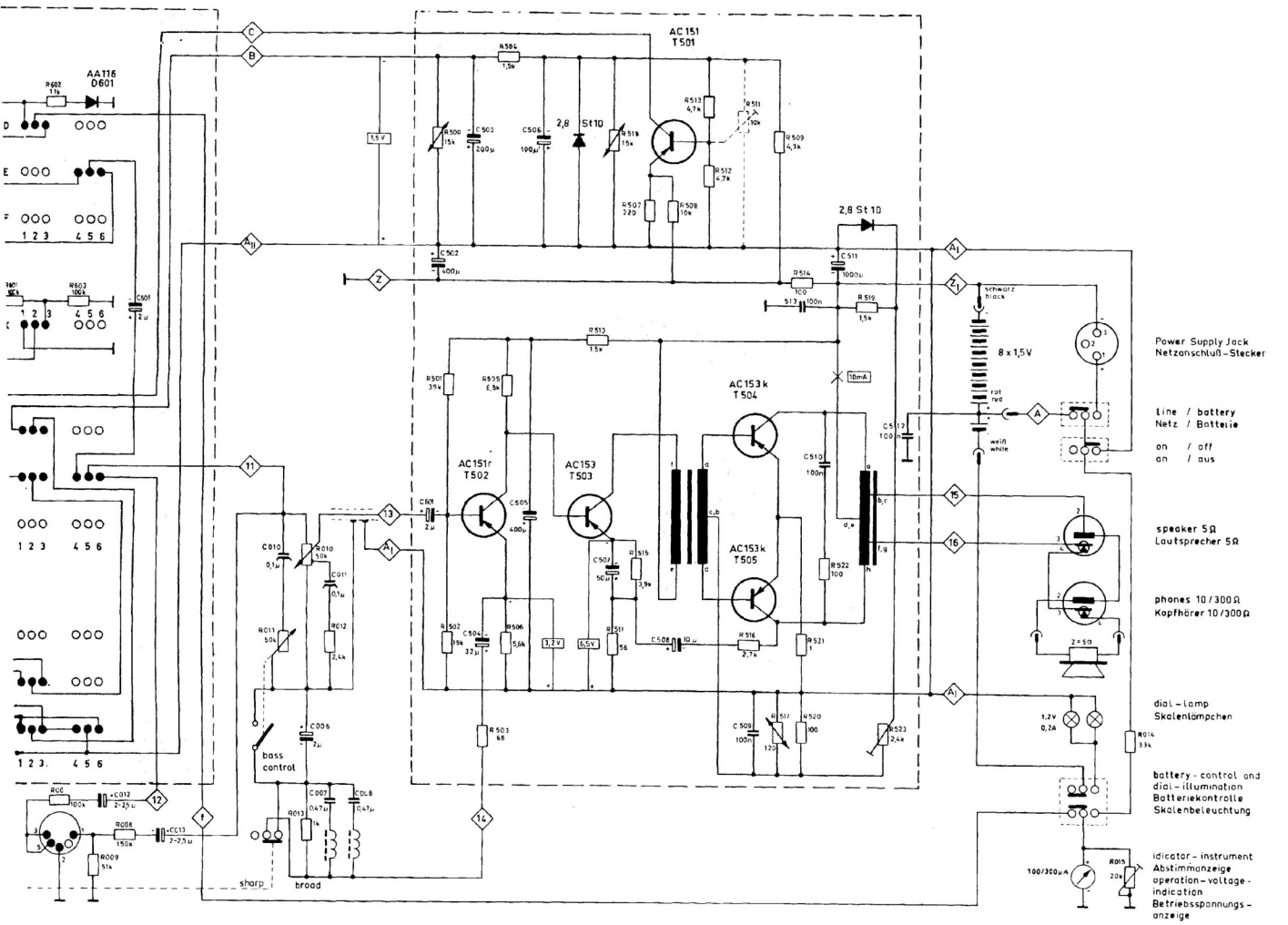

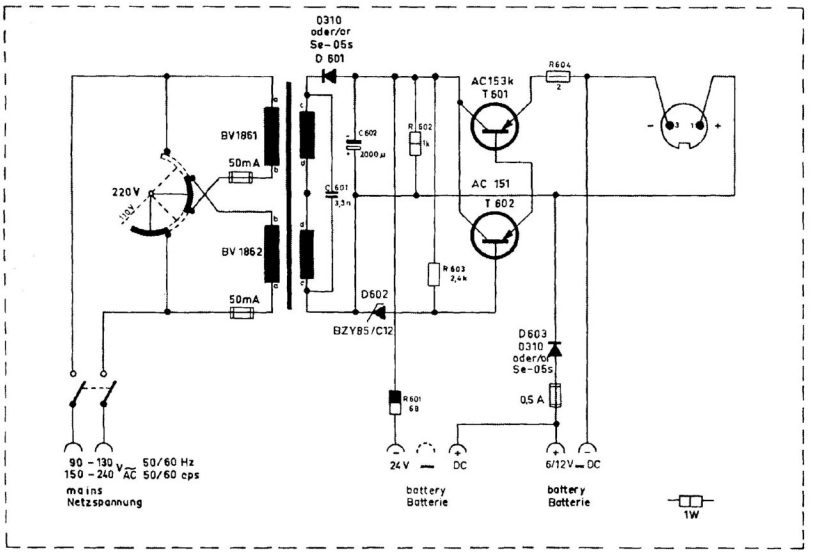

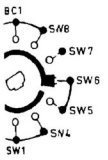
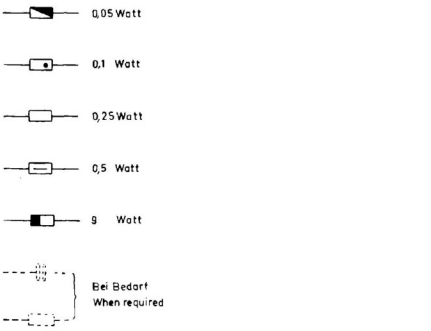
ilterstelling: LW 2
for: LW 2